INTERRA

Developer of Uniqueness

Villa Tipi Dış Mekân İnterkom Ünitesi

Ürün Kullanım Kılavuzu

@2022 INTERRA

PM221124055CTR

İÇİNDEKİLER

1. Doküman İçeriği 5

2. Ürün Açıklaması 6

2.1. Teknik Bilgiler 7

2.2. Bağlantı Şeması ve Özellikleri 8

2.3. Sorun Giderme 14

2.4. Güvenlik Talimatları 15

3. Temel Çalışma İşlemleri 17

@2022 INTERRA

Bu yayın cihaz uygulamaları ile ilgili bilgileri ve kolaylık sağlayacak benzer uygulamaları içermektedir. Uygulamanın belirlediğiniz özellikleri karşılamasının garantisi sizin sorumluluğunuzdadır.

INTERRA HİÇBİR ŞEKİLDE DOĞRUDAN VEYA DOLAYLI OLARAK, YAZILI VEYA SÖZLÜ, YASAL VEYA YASAL OLMAYAN, BELİRTİLEN ANCAK SINIRLANDIRILMAMIŞ BİLGİLERİN, KALİTE, PERFORMANS, SATILABİLİRLİK VE AMACA UYGUNLUĞUN BEYAN VEYA GARANTİSİNİ VERMEMEKTEDİR.

Interra bu bilgilerden kullanımından kaynaklanan hiçbir yükümlülüğü kabul etmemektedir. Interra cihazlarının yaşam destek ve / veya güvenlik uygulamalarında kullanılması tamamen alıcının riskindedir, alıcı bu kullanımlardan doğabilecek zararlardan, davalardan ve masraflardan Interra'yı koruyacağını ve tazmin edeceğini kabul eder. Interra fikri mülkiyet hakkı kapsamında olan hiçbir lisans dolaylı veya başka bir şekilde iletilemez.

Ticari markalar

Interra ismi ve logosu ve Interra ITR640-0001 & ITR641-0001 Villa Tipi Dış Mekân İnterkom Üniteleri Türkiye ve diğer ülkelerde Interra Technology'nin tescillenmiş markalarıdır.

Burada belirtilen diğer tüm ticari markalar şirketin mülkiyetindedir.

© 2022, Interra, Türkiye'de bastırılmış ve tüm hakları saklıdır.

Geri dönüştürülebilir kâğıt kullanılmıştır.

TS EN ISO 9001:2008

DEĞERLİ MÜŞTERİLERİMİZE

En önemli amaçlarımızdan biri Interra ürünlerini başarıyla kullanmanız için size mümkün olan en iyi dokümantasyonu sunmaktır. Buna odaklanarak, ihtiyaçlarınızı daha iyi karşılamak için dokümantasyonumuzu geliştirmeye devam edeceğiz. Yayınlarımız, yeni değişiklikler yapıldığında en kısa sürede yeni versiyon olarak güncellenecektir.

Bu yayına ilişkin herhangi bir sorunuz veya fikriniz varsa, bizimle iletişime geçmekten çekinmeyiniz:

E-mail: info@interra.com.tr

Tel: +90 (216) 326 26 40 Fax: +90 (216) 324 25 03

En Güncel Ürün Kullanım Kılavuzu

Bu ürün kullanım kılavuzunun en güncel sürümünü edinmek için lütfen aşağıdaki adreste bulunan web sitemizi ziyaret edin:

http://www.interratechnology.com

Herhangi bir dokümanın sağ alt köşesinde bulunan literatür numarasını inceleyerek bir Interra belgesinin sürümünü öğrenebilirsiniz.

Notasyonun ilk iki harfi, belge türüdür. Takip eden numaralar, belgenin oluşturulma tarihi ve son harf ise sürümüdür (örneğin, PM131126001A, 26/11/13 tarihinde oluşturulan bir ürün kullanım kılavuzunun A versiyonudur).

©2022 INTERRA

1. Doküman İçeriği

Bu belge, Interra markasının ITR640-0001 & ITR641-0001 – Villa Tipi Dış Mekan İnterkom Ünitesi Linux OS işletim sistemli elektronik ürünleri programlamak için gerekli tüm temel özellik bilgileri içerir. Her alt başlıkta cihazın özellikleri anlatılmaktadır. Ürün değişiklikleri ve özel değişiklik taleplerine ancak ürün yönetimi ile koordineli olarak izin verilir.

©2022 INTERRA

2. Ürün Açıklaması

ITR640-0001 & ITR641-0001, esas olarak iç mekân monitörü gibi ilgili iç interkom ünitesi arasında etkileşim kurmak için kullanılan Linux işletim sistemine sahip Dış Mekân İnterkom Üniteleridir. ITR640-0001 & ITR641-0001 ürünlerinin özellikleri aşağıda açıklanmıştır:

- • **Uygulama**: Dijital görüntülü interkom ve SIP iletişim protokolünü destekleyen TCP/IP iletişim protokolüne dayalı dış panel.
- **İşletim Sistemi:** ITR640-0001 & ITR641-0001 dış mekân İnterkom ünitelerinin işletim sistemi Linux'tur.

©2022 INTERRA

2.1. Teknik Bilgiler

Aşağıdaki tablo, Villa Tipi Dış Mekân İnterkom Üniteleri'nin teknik bilgilerini göstermektedir.

Ürün Kodu	**ITR640-0001**	**ITR641-0001**
Güç Kaynağı	DC 12 V POE	DC 12 V POE
Güç Tüketimi	1.5 W (Beklemede) 3 W (Nominal)	1.5 W (Beklemede) 3 W (Nominal)
CPU	1 GHz	1 GHz
SD Ram	64 MB DDR2	64 MB DDR2
İnternet	10M / 100Mbps	10M / 100Mbps
Video Codec Bileşeni	H.264	H.264
Audio Codec Bileşeni	G.711U, G.711A	G.711U, G.711A
Kamera	1 MP CMOS	1/4 MP CMOS
Kamera Çözünürlüğü	1280x720	1280x720
Gece görüşü	LED Gece görüşü	LED Gece görüşü
Flash	128 MB	128 MB
Okuyucu	10,000 IC/ID Kartlar	10,000 IC/ID Kartlar
Kilit Kontrolü	1x	1x
RS 485	1x	1x
Çıkış Düğmesi	1x	1x
Koruma Sınıfı	IP 55	IP 65
Sıcaklık Aralığı	Çalışma (-5℃...55℃) Depolama (-10℃...70℃)	Çalışma (-5℃...55℃) Depolama (-10℃...70℃)
Maksimum Hava Nemi	< 90 RH	< 90 RH
Renk	Açık gri, Siyah	Siyah, Altın
Boyutlar	111 x 170.5 x 38.6 mm (W x H x D)	99,5 x 160 x 47 mm (W x H x D)
Konfigürasyon	Web Sitesi	Web Sitesi

©2022 INTERRA

2.2. Bağlantı Şeması ve Özellikleri

Aşağıdaki şema, cihazın uygun bir yüzeye nasıl monte edileceğini göstermektedir. Güvenilir ve başarılı bir kurulum yapmak için vidalama gücü 0,4 Nm'den azdır. Cihaz kurulumu tamamlandıktan sonra lütfen bağlantıyı kontrol edin ve gerekirse vidaları tekrar sıkın.

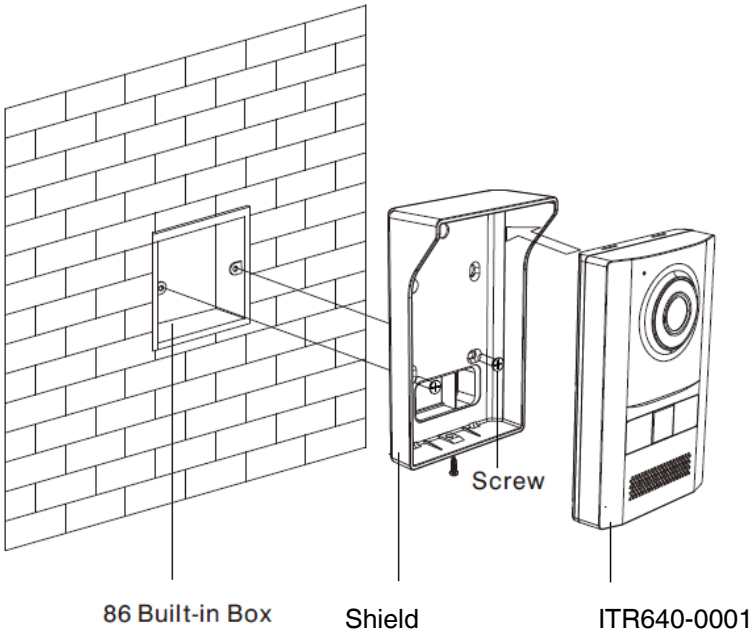

Şekil 1: ITR640-0001 Dış Mekân İnterkom Ünitesinin Bağlantı Şeması

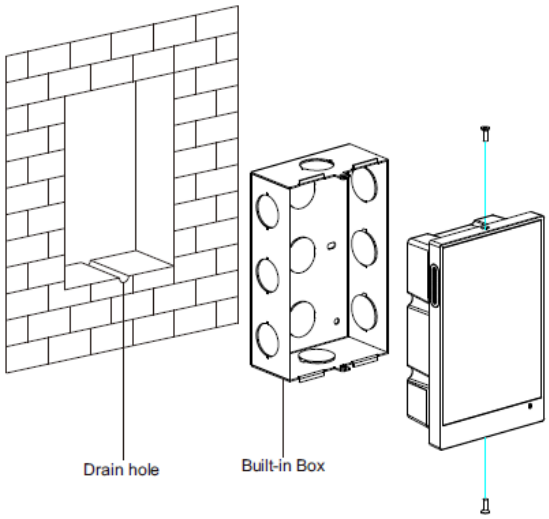

Şekil 2: ITR641-0001 Dış Mekân İnterkom Ünitesinin Bağlantı Şeması

©2022 INTERRA

Aşağıdaki şekil, Dış Mekân İnterkom Ünitesinin görünüm boyut çizimini göstermektedir:

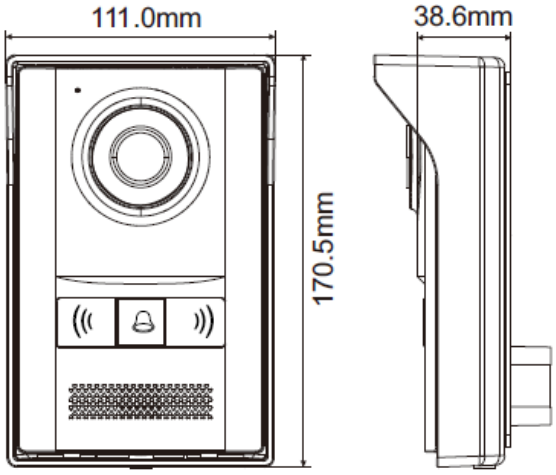

Ürün Boyutu : 170.5 * 111 * 38.6 mm

Şekil 3: ITR640-0001 Dış Mekân İnterkom Ünitesinin Boyut Şeması

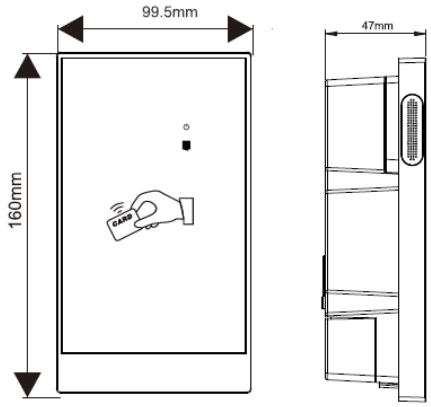

Ürün Boyutu : 160 x 99.5 x 47 mm

Gömme Kutunun Boyutu: 151 x 94 x 45 mm

Delik Boyutu : 153 x 96 x 50 mm

Şekil 4: ITR641-0001 Dış Mekân İnterkom Ünitesinin Boyut Şeması

©2022 INTERRA

Aşağıdaki şekil, kurulumun uygun bir yerini göstermektedir:

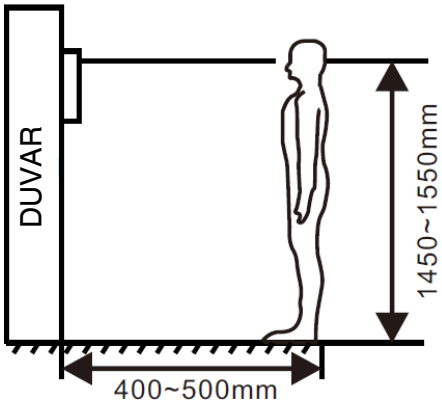

Şekil 5: Kurulum için uygun bir konum (kişiden kişiye değişir)

Tavsiye edilen
Kurulum sırasında kamera yerden 1450-1550mm yukarıda olmalıdır. İnsan yüzünü fotoğraflamak için kamera ipi en yüksek öncelik olmalıdır.

Genel :

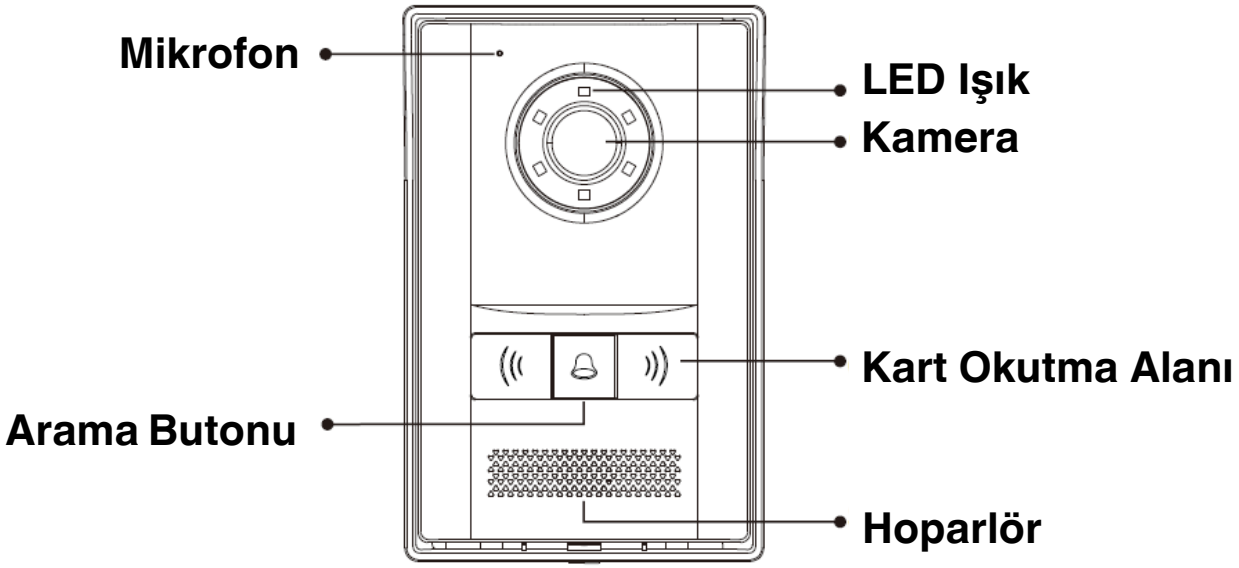

Şekil 6: Dış Mekân Monitörünün Genel Görünümü

©2022 INTERRA

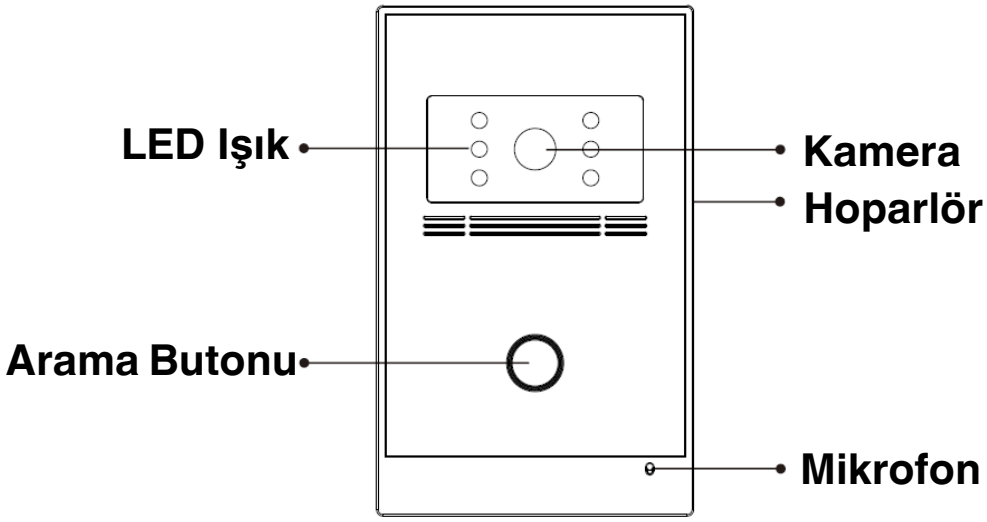

Şekil 7: Dış Mekân Monitörünün Genel Görünümü

Sistem diyagramı :

Aşağıdaki şekil, ITR640-0001'in konektörlerini göstermektedir.

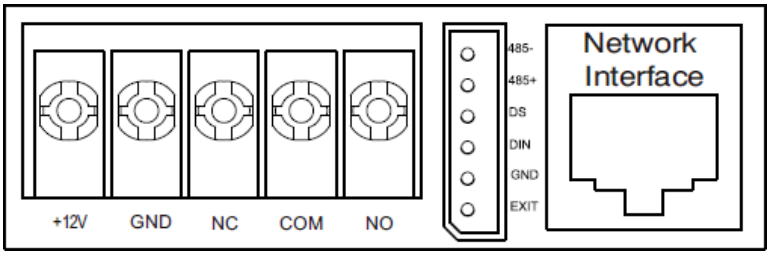

Şekil 8: ITR640-0001'in Konektörleri

Aşağıdaki şekil, ITR641-0001'in konektörlerini göstermektedir.

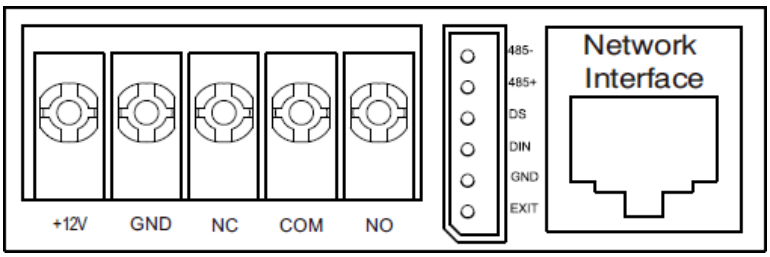

Şekil 9: ITR641-0001'in Konektörleri

©2022 INTERRA

Güç / Kilit Açma Sinyali Çıkışı:

Güç girişi arayüzü, 12V DC güç adaptörü ile bağlanır. Bağlantı şeması aşağıdaki gibidir:

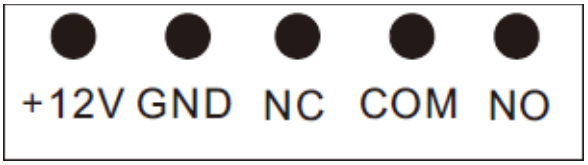

Şekil 10: Güç girişi bağlantıları

Anahtarlama Değeri Çıkışı:

Anahtarlama değeri ve ihtiyaçları için kontak sinyali, kilit için bağımsız güç kaynağı sağlar. Elektrikli kilit normalde açık bağlantı ve normalde kapalı bağlantı olmak üzere iki şekilde bağlanabilir. Bağlantı şeması aşağıdaki gibidir:

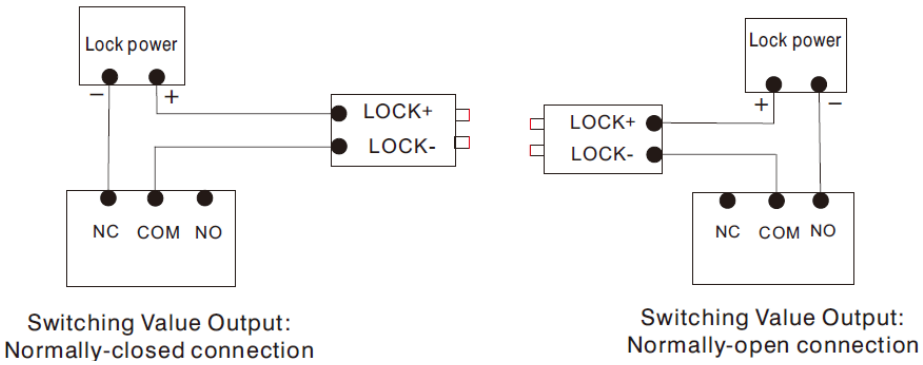

Şekil 11: Anahtarlama Değeri Çıkış bağlantıları

Ağ:

Ağ anahtarı aracılığıyla yönetim merkezine, iç mekan monitörüne veya başka bir ağ cihazına bağlanın.

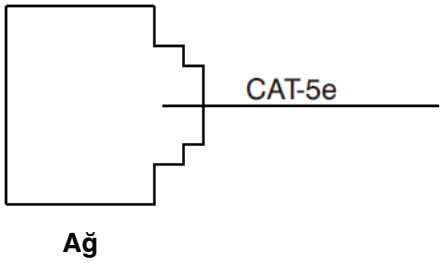

Şekil 12: Ağ kablosu bağlantısı

©2022 INTERRA

Çıkış Düğmesi/Kapı Manyetik Anahtarı:

Çıkış düğmesi ve kapı manyetik anahtarı ile bağlayın; DIN ayrılmış terminaldir, lütfen bağlamayın.

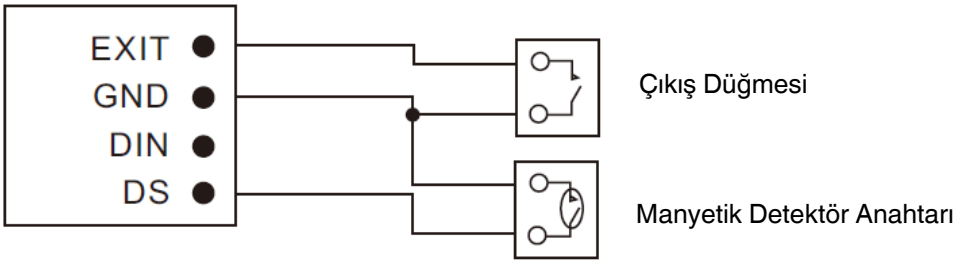

Şekil 13: Çıkış Düğmesi/Kapı Manyetik ara yüz pin bağlantısı

©2022 INTERRA

2.3. Sorun Giderme

Referans için bazı yaygın hatalar ve sorun giderme yöntemleri listelenmiştir. Tamiri mümkün olmayan bir arıza durumunda ürünü kendi başınıza sökmeyin veya tamir etmeyin. Lütfen satış sonrası teknik servis departmanı ile iletişime geçin.

Dış panel, iç mekân monitörünü aramadığında:

Villa dış panelini ayarlarken lütfen dış panelin bina numarasının ve ünite numarasının iç mekân monitörü ile aynı olduğundan emin olun;

Lütfen ağın bağlı olup olmadığını kontrol edin;

Lütfen ağ için VLAN yapılandırması gibi herhangi bir güvenlik ayarı olup olmadığını kontrol edin;

İç mekân monitörü yalnızca alt cihaz olarak ayarlanamaz. Ana cihaz gereklidir.

©2022 INTERRA

2.4. Güvenlik Talimatları

Sizi ve başkalarını zarar görmekten veya cihazınızın zarar görmesinden korumak için lütfen cihazınızı kullanmadan önce aşağıdaki bilgileri okuyun.

Ekipmanı aşağıdaki alanlara kurmayın:

Ekipmanı aşağıdaki alanlara kurmayın:

- Jeneratör, transformatör veya mıknatıs gibi manyetik alanın yakınına, yüksek sıcaklık ve nemde ekipman kurmayın.
- Ekipmanı elektrikli ısıtıcı veya sıvı kabı gibi ısıtma öğelerinin yanına koymayın.
- Cihazı doğrudan güneş ışığına veya ısı kaynağının yakınına koymayın; bu, gövdenin renginin bozulmasına veya deforme olmasına neden olabilir.
- Cihazın düşmesinden kaynaklanan mal kayıplarını veya kişisel yaralanmaları önlemek için ekipmanı dengesiz bir konumda kurmayın.

Elektrik çarpmasını, yangını ve patlamayı önleyin

- Hasarlı güç kablosunu, fişi veya gevşek prizi kullanmayın.
- Güç kablosuna ıslak elle dokunmayın veya güç kaynağını çekerek güç kaynağının fişini çekmeyin.
- Güç kablosunu bükmeyin veya zarar vermeyin.
- Cihaza ıslak ellerle dokunmayın.
- Gücün kaymasına veya çarpışmaya neden olmasına izin vermeyin.
- Üreticinin onayı olmadan güç kaynağını kullanmayın.
- Ekipmanın içine su veya başka sıvılar sıçratmayın.

©2022 INTERRA

Temiz Cihaz Yüzeyi

Makinenin yüzeyini temizlemek için az miktarda suya batırılmış yumuşak bir bez kullanın ve kuru bir bezle kurulayın.

Dikkat Edilmesi Gereken Diğer Hususlar

Boyaya veya muhafazaya zarar vermemek için cihazı tiner, benzin, alkol, böcek kovucu, güneş kremi veya böcek ilacı gibi kimyasal ürünlere maruz bırakmayın.

Cihazı kendi takdirinize bağlı olarak parçalarına ayırmayın, yeniden takmayın veya değiştirmeyin. İsteğe bağlı değişiklik garanti kapsamında değildir. Herhangi bir onarım gerektiğinde, lütfen müşteri hizmetleri merkeziyle iletişime geçin.

Cihaz anormal ses, koku veya duman çıkardığında, gücü hemen prizden çekin ve zamanında müşteri hizmetleri merkeziyle iletişime geçin.

Cihazı uzun süre kullanmayacaksanız, güç adaptörünün fişini çekmeniz, hafıza kartını çıkarmanız ve cihazı kuru bir ortama koymanız tavsiye edilir.

Cihazı sert bir cisimle dövmeyin veya vurmayın.

©2022 INTERRA

3. Temel Çalışma İşlemleri

İç mekân monitörünü arayın:

Bekleme modunda, iç mekân monitörünü aramak için dış paneldeki çağrı düğmesine basın. Arama sırasında, aramayı sonlandırmak için dış paneldeki arama düğmesine tekrar basın. Arama başarısız olursa veya iç mekân monitörü meşgulse, dış panel bir bip sesi çıkaracaktır.

Kartla kilit açma:

Kayıtlı IC/ID kartını dış panelin kart okuyucu alanına koyun. Kimlik/IC kartına yetki verilmişse, kartla kapı kilidi açıldıktan sonra sistem sesli bir mesaj vererek “kapının açıldığını”, aksi takdirde bir bip sesi çıkaracaktır.

Erişim şifresi ile kilit açma:

Bekleme modunda “kilit açma şifresi +#” girin. Kilit açıldıktan sonra sistem “kapı açıldı” diye sesli bir mesaj verecektir, aksi takdirde bir bip sesi verecektir (C3 dijital tuş takımı modeli için).

©2022 INTERRA

İLETİŞİM BİLGİLERİ

THE INTERRA WEB SITE

Interra, www.interratechnology.com web sitesi üzerinden dokümantasyon desteği sağlamaktadır. Bu web sitesi, dosya ve bilgilerin müşterilere kolayca sunulması için bir araç olarak kullanılmaktadır. Dilediğiniz internet tarayıcısını kullanarak erişilebilen web sitesi aşağıdaki bilgileri içerir:

- Interra firmasına ve değerlerine genel bakış.

- Ürünlerimiz ve projelerimiz hakkında bilgiler.

- Ürün Desteği: Teknik veri sayfaları, ürün kullanım kılavuzları, uygulama açıklamaları, en son yazılım sürümleri ve arşivlenmiş yazılımlar.

Avrupa, Türkiye

Interra
Cumhuriyet Mah. Kartal Cad. Interra R&D Center
No: 95/1 Kartal/İstanbul
Tel: +90 (216) 326 26 40 Fax: +90 (216) 324 25 03
Web adresi: http://www.interratechnology.com

©2022 INTERRA